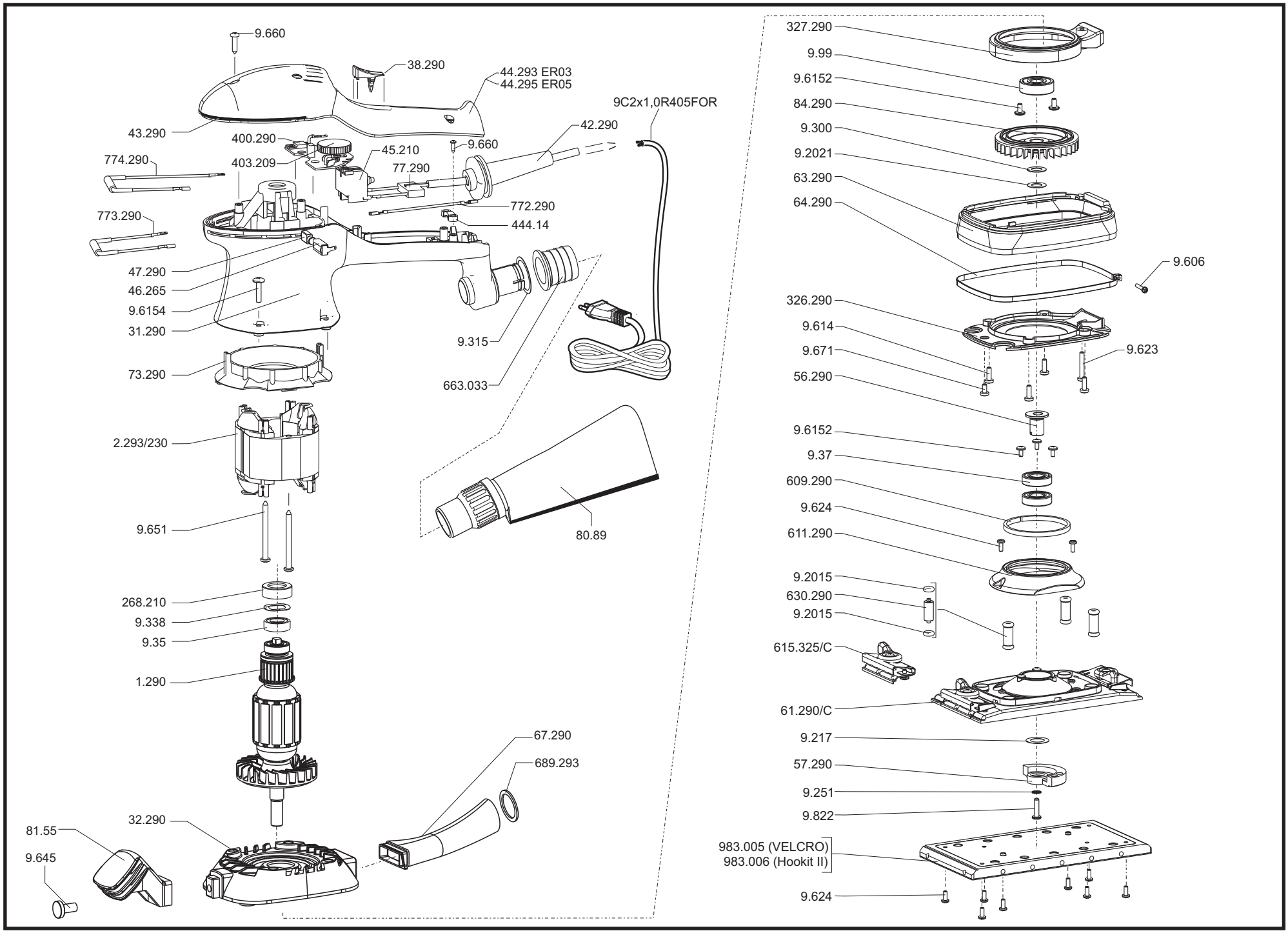

RUPES

LEVIGATRICE ORBITALE CON ASPIRAZIONE
ORBITAL SANDER WITH DUST EXTRACTION

SO31TE